DETAILY

PRACOVNÍ SPÁRA MEZI ZÁKLADEM A DŘÍKEM OPĚRNÉ ZDI 1:10

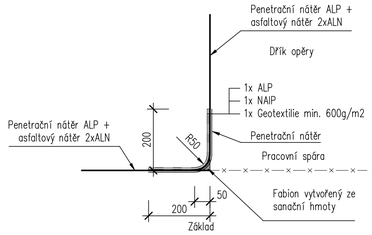

ODVODNĚNÍ RUBU OPĚRY 1:10

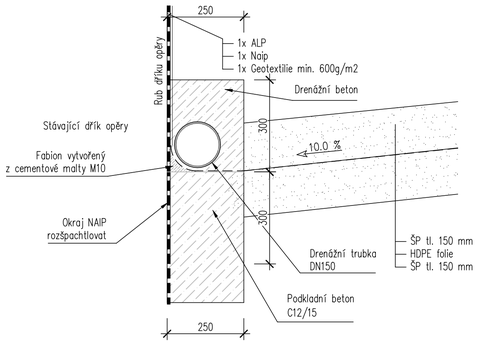

PRACOVNÍ SPÁY 1:10

Uspořádání v části nad zemí

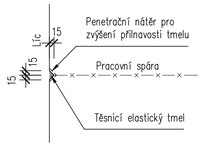

Uspořádání v části pod zemí

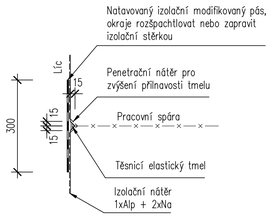

SCHÉMA MIKROPILOTY 1:20

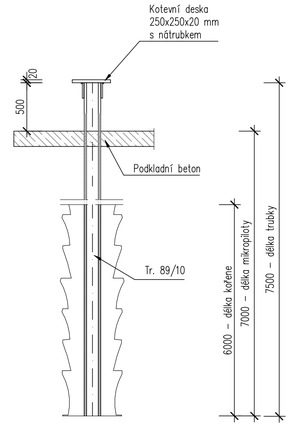

PRACOVNÍ SPÁRA V ŘÍMSE 1:5

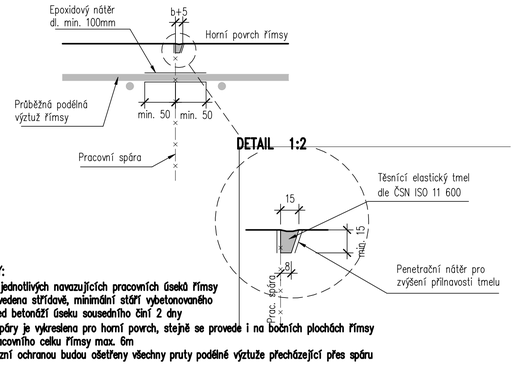

POZNÁMKY:

- **Betonáž jednotlivých navazujících pracovních úseků římsy bude provedena střídavě, minimální stáří vybetonovaného úseku před betonáží úseku sousedního činí 2 dny**
- **Úprava spáry je vykreslena pro horní povrch, stejně se provede i na bočních plochách římsy**
- **Délka pracovního celku římsy max. 6m**
- **Protikorozní ochranou budou ošetřeny všechny pruty podélné výztuže přecházející přes spáru**

PROTIKOROZNÍ OCHRANA BETONÁŘSKÉ VÝZTUŽE:

Epoxidový nátěr tl. min. 80 μm a to minimálně 50mm na obě strany od spáry.

ODVODNĚNÍ IZOLACE 1:5

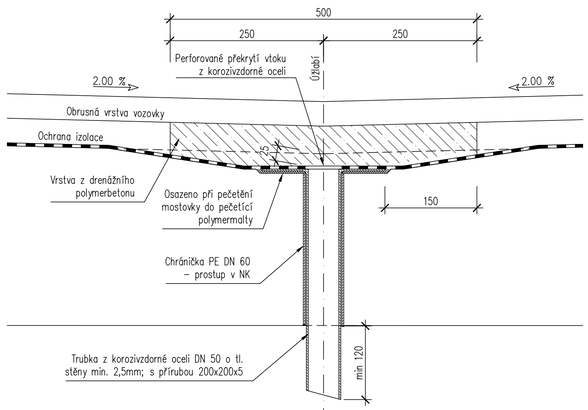

LETOPOČET 1:10

POHLED 1:10

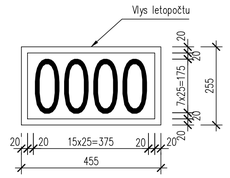

ŘEZ 1:10

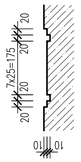

Poznámka:
Pod vlysem s letopočtem je snížené krytí výztuže. Výztuž bude opatřena epoxidovým nátěrem s přesahem min. 100mm za okraj vlysu.

TĚSNĚNÍ SPÁRY PODÉL ŘÍMSY 1:5

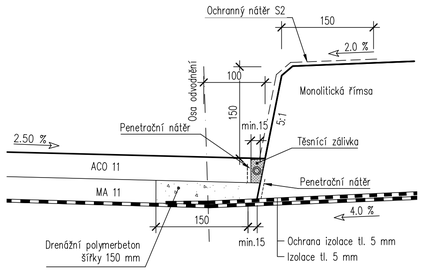

KOTVENÍ ŘÍMSY 1:5

PŘÍČNÝ ŘEZ

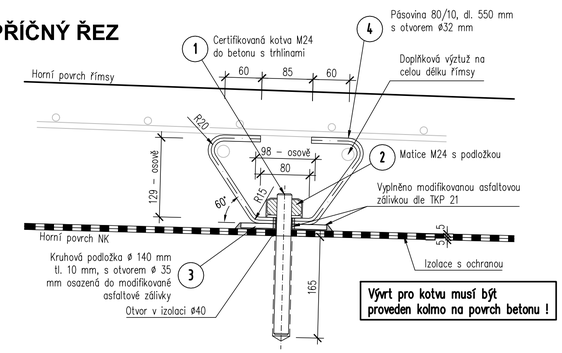

MOSTNÍ ODVODŇOVAČ 1:5

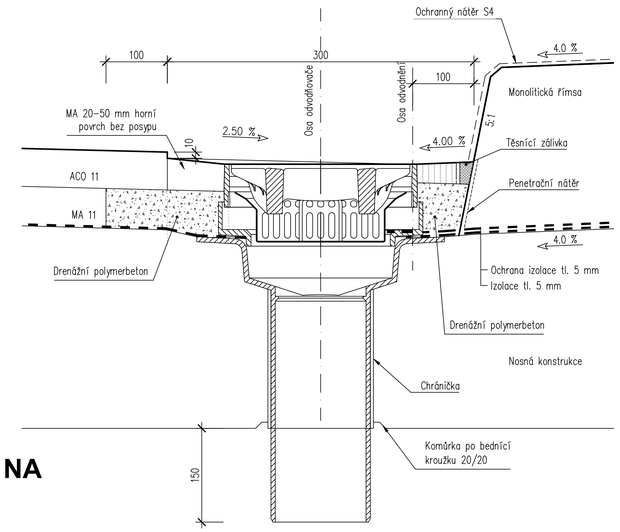

DETAIL VPUSTI 1:20

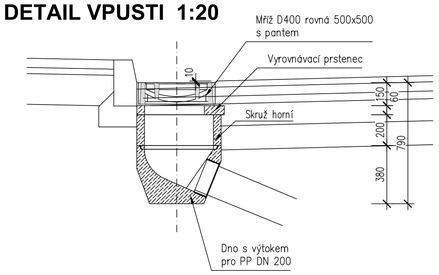

DETAIL NAPOJENÍ VOZOVKOVÝCH VRSTEV NA STÁVAJÍCÍ VOZOVKU 1:25

Asfaltový beton středněrzný	ACO 11 + 50/70	40 mm
Spojovací postřik	PS	0,30kg/m²
Asfaltový beton hrubozrnný	ACP 16 + 50/70	50 mm
Infiltrační postřik 1,0kg/m²	PI	
Štěrkodrť	$ŠD_A$ 0/32	150 mm
Štěrkodrť	$ŠD_A$ 0/32	150 mm
CELKEM		390 mm

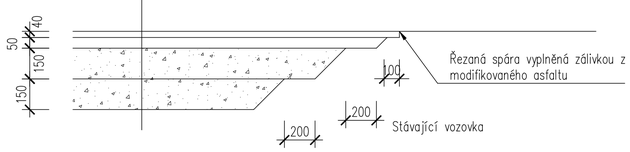

TĚSNĚNÍ DILATAČNÍ SPÁRY V OPĚŘE 1:5

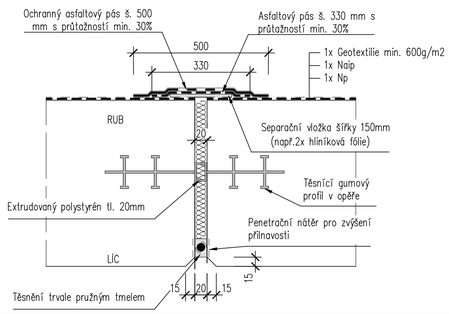

TĚSNĚNÍ DILATAČNÍ SPÁRY V NK 1:5

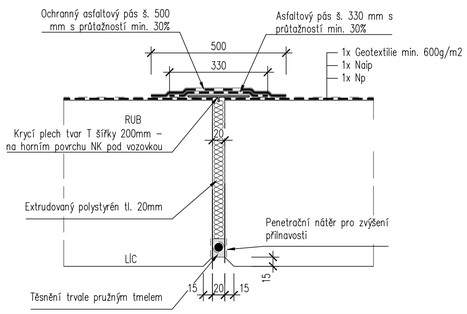

Investor:
Město Nový Jičín
Masarykovo náměstí 1/1
741 01 Nový Jičín
IČO: 00298212 DIČ: CZ00298212

D **PDPS**

Zodp. projektant: Ing. Milan Sedlák
Vypracoval: Ing. Milan Sedlák
Kontroloval: Ing. David Mlčák
Zhotovitel dokumentace: MIDAKON
Na Návsi 18/4, Brno, 620 00
IČO: 089 27 677, DIČ: CZ089 27 677
email:midakon@midakon.cz

Investor: Město Nový Jičín			
Místo: Nový Jičín	Stupeň: PDPS	Datum: 11/2024	Počet A4: 8 A4
Akce: M203 Most Dolní Brána - U Grasmanky			Měřítko: 1:20,10,5
Objekt: SO 201 - Most Dolní Brána			Číslo zakázky: 2314
Název: DETAILY			Č. výkresu: D.1.2.10

Paré: